Art. A267

Gruppo bordo vasca

- senza bocca
- maniglie
- 4 fori
- deviatore a pulsante a 2 uscite
- doccetta FIT
- flessibile 150 cm
- vitone ceramico 90°
- ingressi da 3/4"
- flessibili di alimentazione

Finiture:

☐	**Cromo**	27 02 A267
☐	**Matt Gun Metal PVD**	27 P5 A267
☐	**Matt British Gold PVD**	27 P6 A267
☐	**Matt Copper PVD**	27 P9 A267

Progetto:

Stanza:

Data:

Commento:

Uscita libera

Pressione (bar)	Portata (l/min)
0,5	8
1	14
2	18
3	20
4	22

Doccetta

Pressione (bar)	Portata (l/min)
0,5	3
1	8
2	9
3	9
4	9

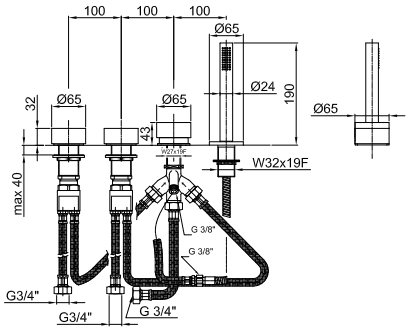

Certificazioni: