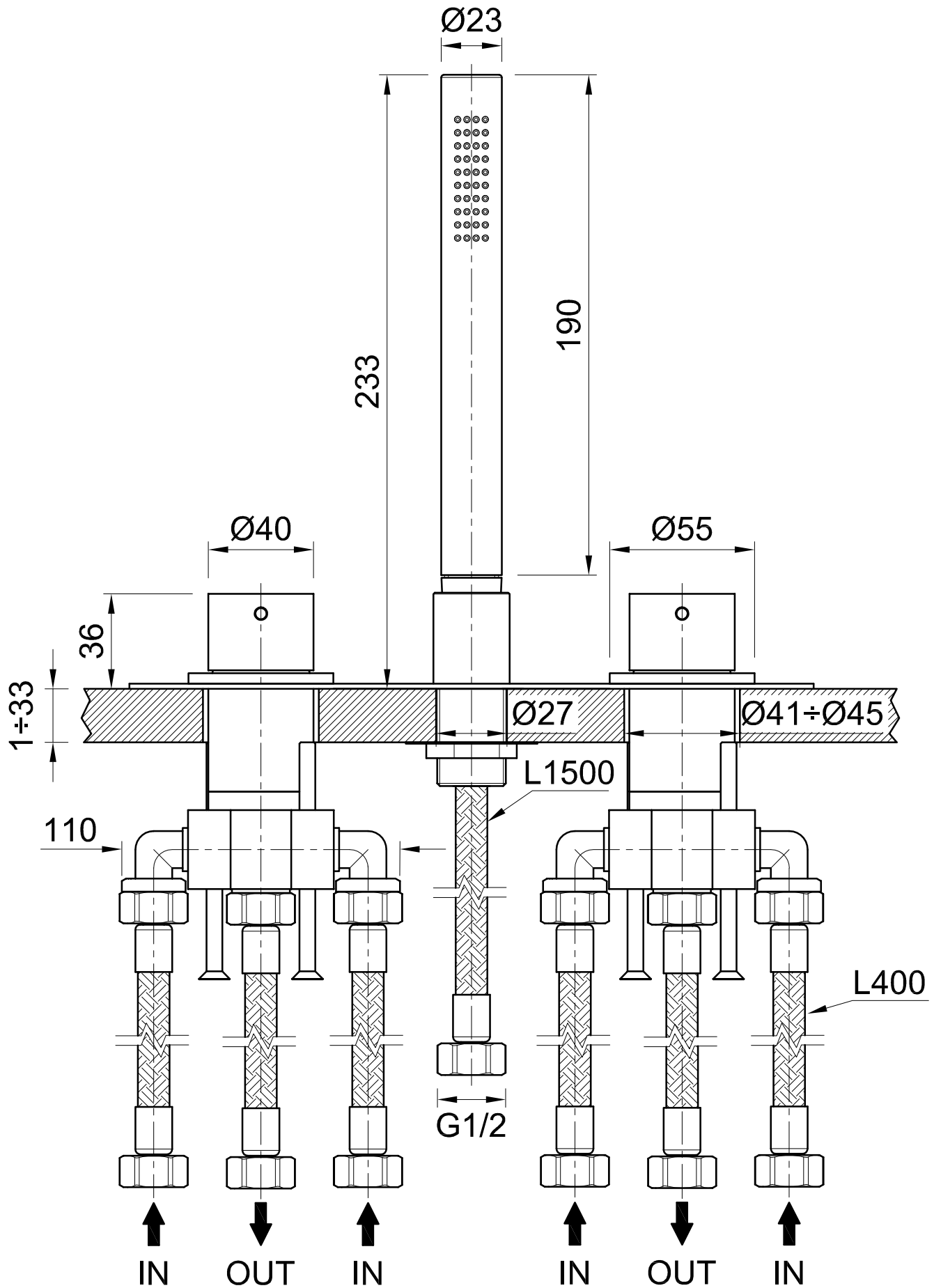

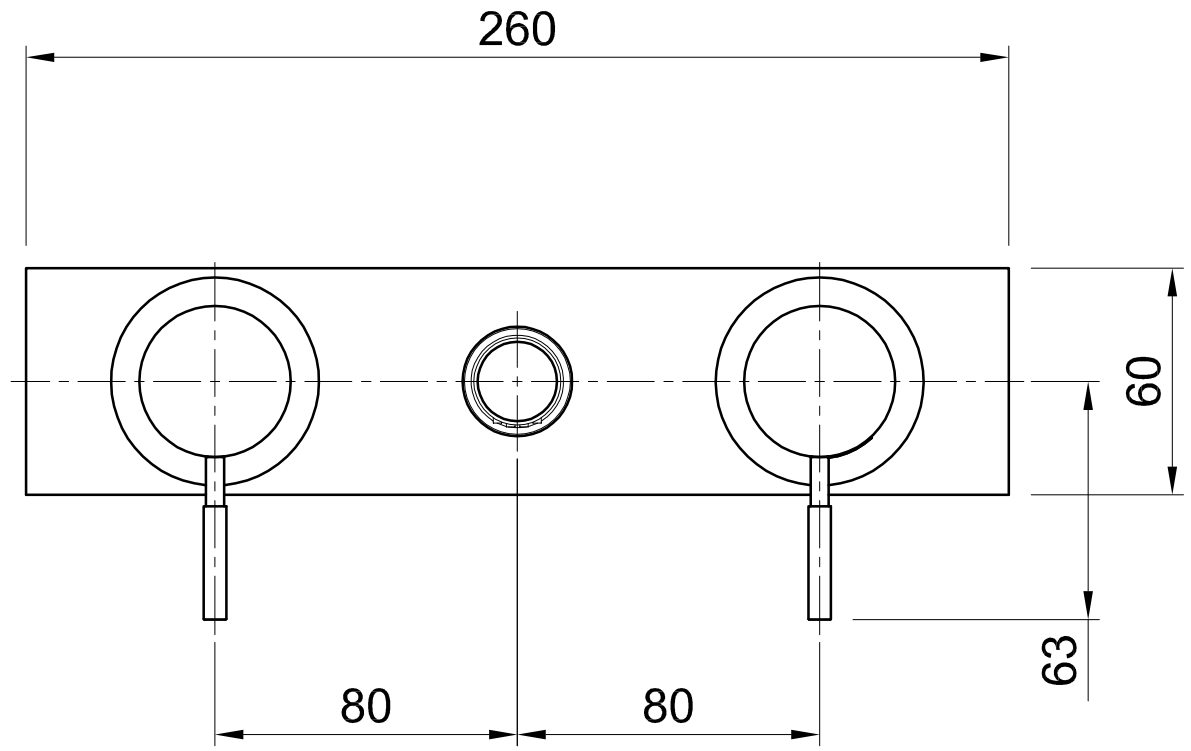

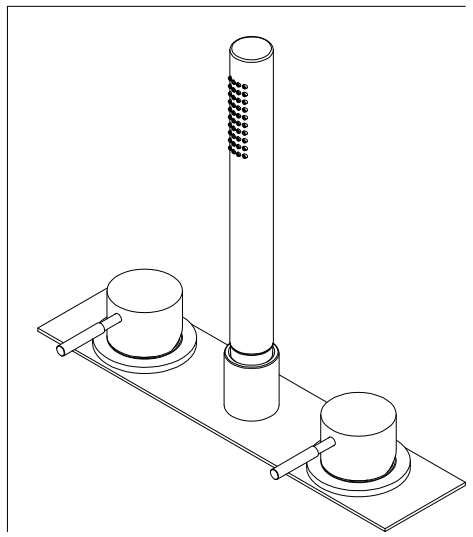

Serie:	Codice:	Data:	Revisione:
VIVA	VIX5940SC	23/05/2017	01

NEVE
Neve Rubinetterie S.r.l.
Via Novara 18 - 28024 Gozzano (NO) - Italy E.U
Tel. +39 0322 912385 - Fax. +39 0322 94776
www.neve-rubinetterie.com

Descrizione:
- DOPPIO MISCELATORE BORDO VASCA
- 2 DECK MOUNTED BATH MIXERS
- 2 MITIGEURS BAIGNOIRE SUR GORGE
- 2 MONOMANDOS SOBRE REPISA PARA BAÑERA

VIETATA LA RIPRODUZIONE O IL PASSAGGIO A TERZI SENZA AUTORIZZAZIONE DELL'AZIENDA