SCHEDA TECNICA - TECHNICAL DATA SHEET - FICHE TECHNIQUE - FICHA TECNICA

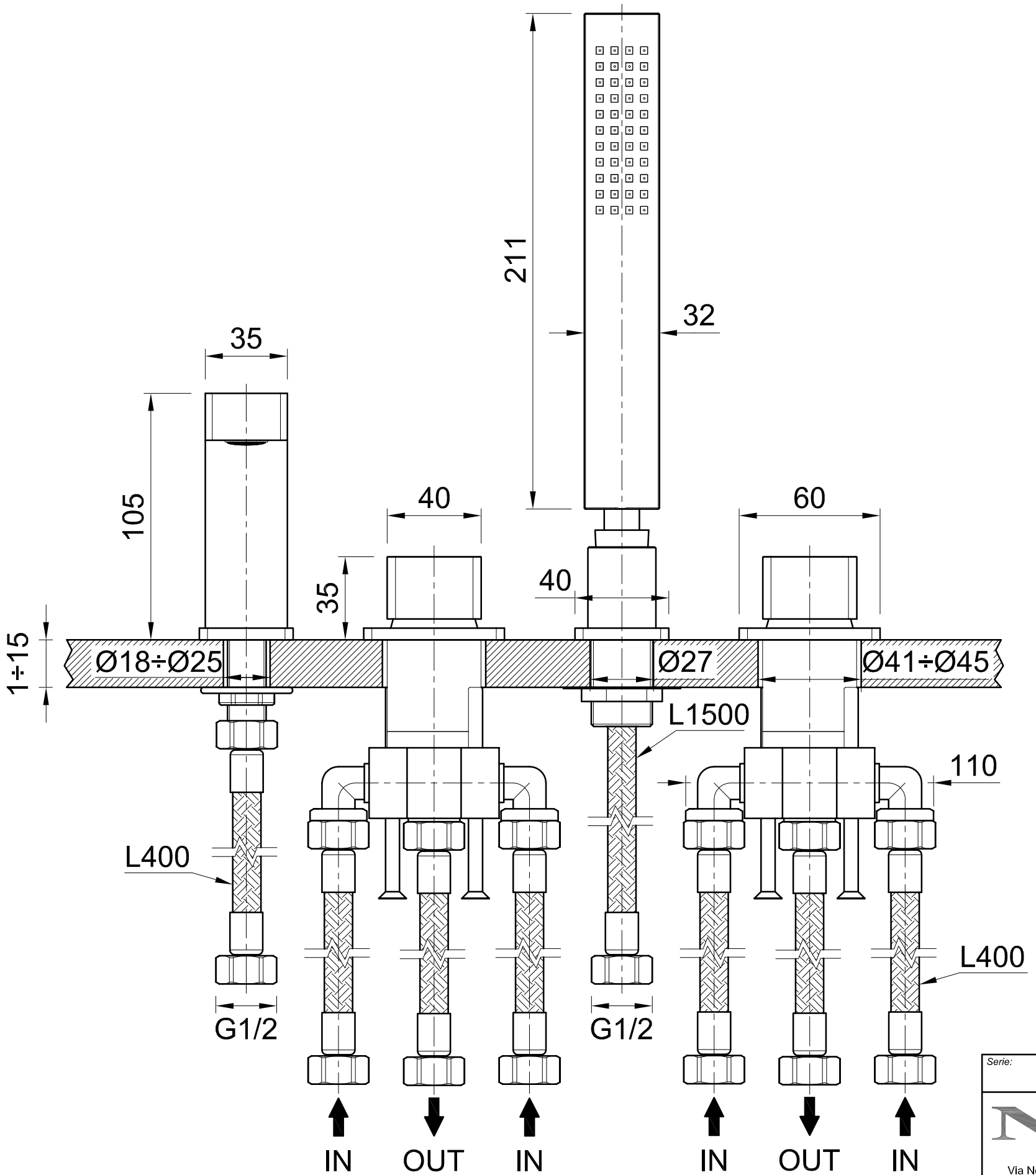

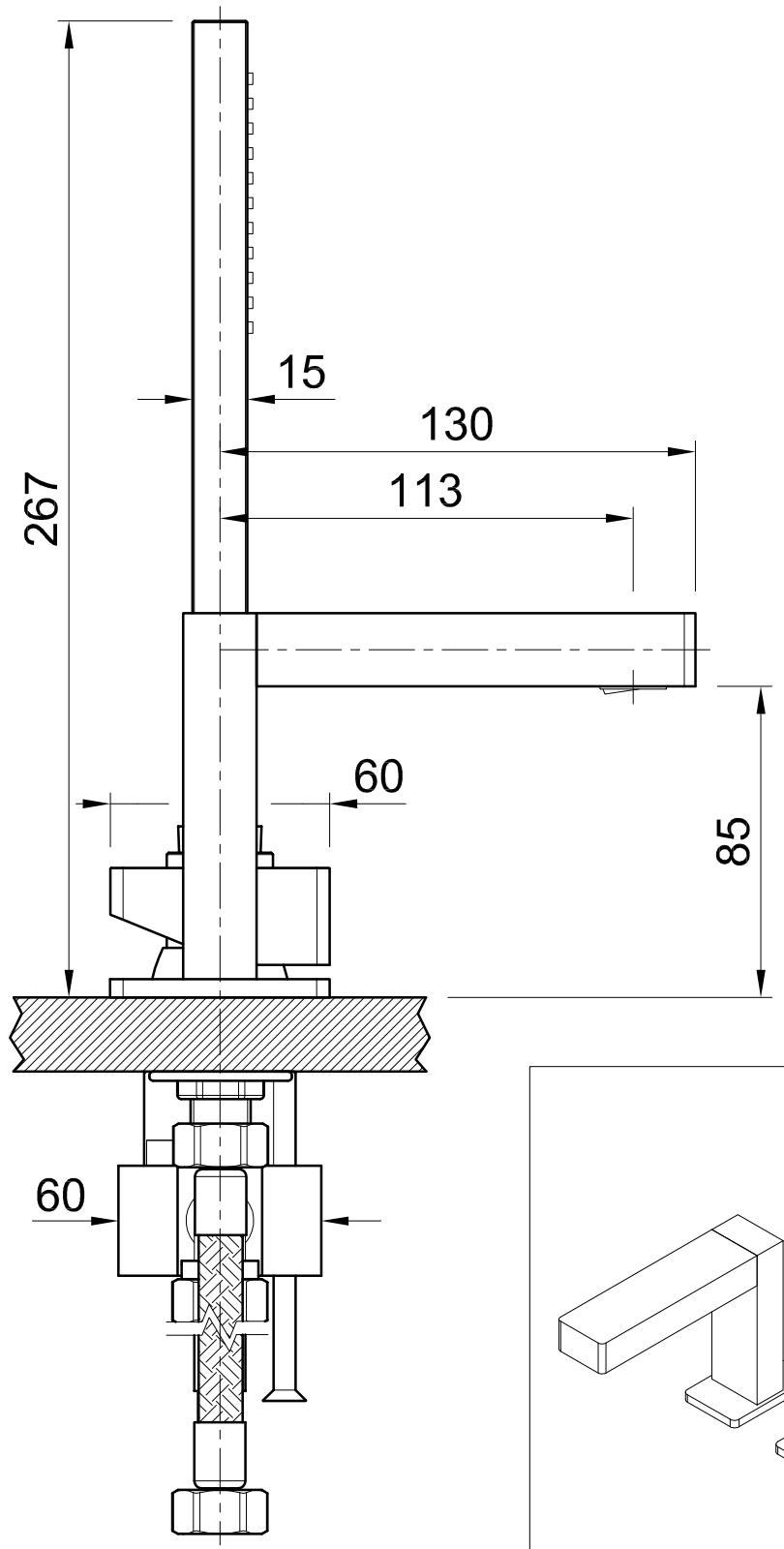

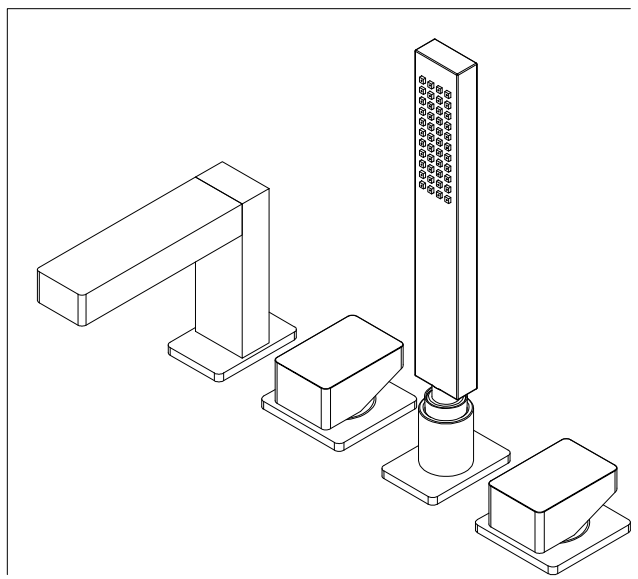

Serie:	Codice:	Data:	Revisione:
ONLINE	ONX5540	23/05/2017	01

NEVE
Neve Rubinetterie S.r.l.
Via Novara 18 - 28024 Gozzano (NO) - Italy E.U
Tel. +39 0322 912385 - Fax. +39 0322 94776
www.neve-rubinetterie.com

Descrizione:

- DOPPIO MISCELATORE BORDO VASCA, CANNA BORDO VASCA 12 CM
- 2 DECK MOUNTED BATH MIXERS, DECK MOUNTED BATH SPOUT 12 CM
- 2 MITIGEURS BAIGNOIRE SUR GORGE, BEC SUR GORGE 12 CM POUR BAGNOIRE
- 2 MONOMANDOS SOBRE

VIETATA LA RIPRODUZIONE O IL PASSAGGIO A TERZI SENZA AUTORIZZAZIONE DELL'AZIENDA